ГАБАРИТНЫЕ РАЗМЕРЫ

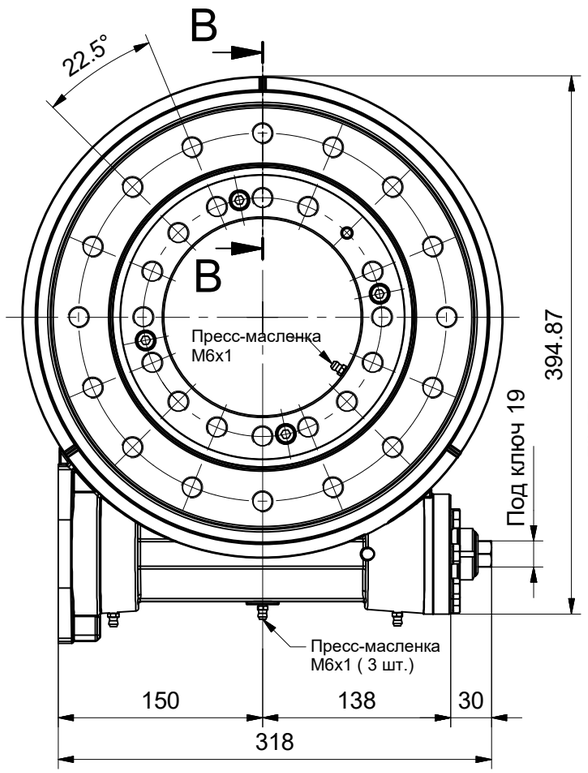

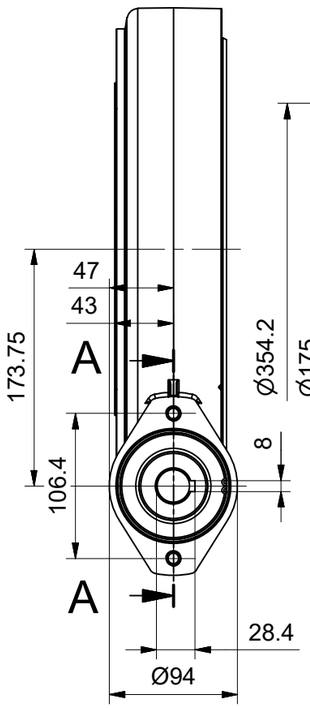

Сечение B-B

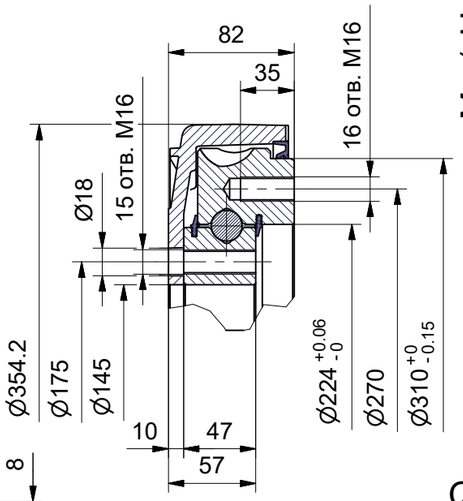

Сечение A-A

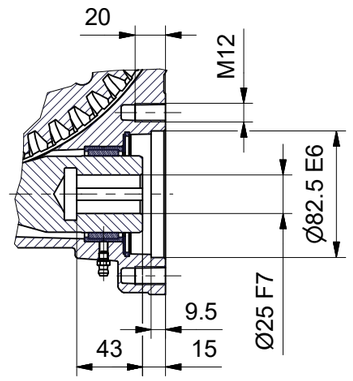

ТЕХНИЧЕСКИЕ ХАРАКТЕРИСТИКИ

Передаточное соотнош.	r = 1 : 61	
Макс. част. вращ. на входе	n = 200 об/мин	
Макс. момент на входе	пост. / макс. частота вращ.	M_i = 105 Нм
	кратковрем.	M_p = 212 Нм
Макс. момент на выходе (КПД 70%)	постоян.	M_u = 4.480 Нм
	кратковрем.	M_p = 9.100 Нм
Макс. опрокидывающий момент (момент торможения)		M_f = 9.100 Нм
Отсутствие проворота в обратном направлении не гарантируется		
Масса	32.5 кг	

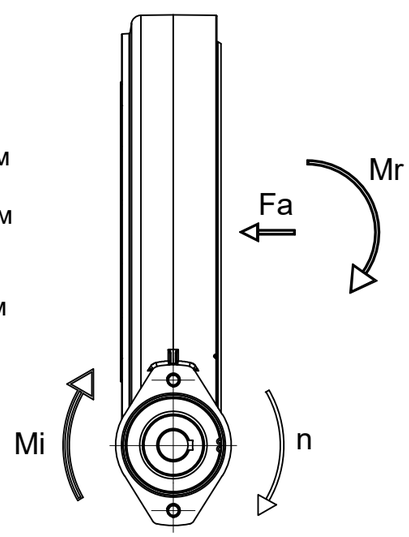

ДИАГРАММЫ НАГРУЗОК

Комбинированная нагрузка (преобладание осевой)

Преобладание опрокидывающей нагрузки

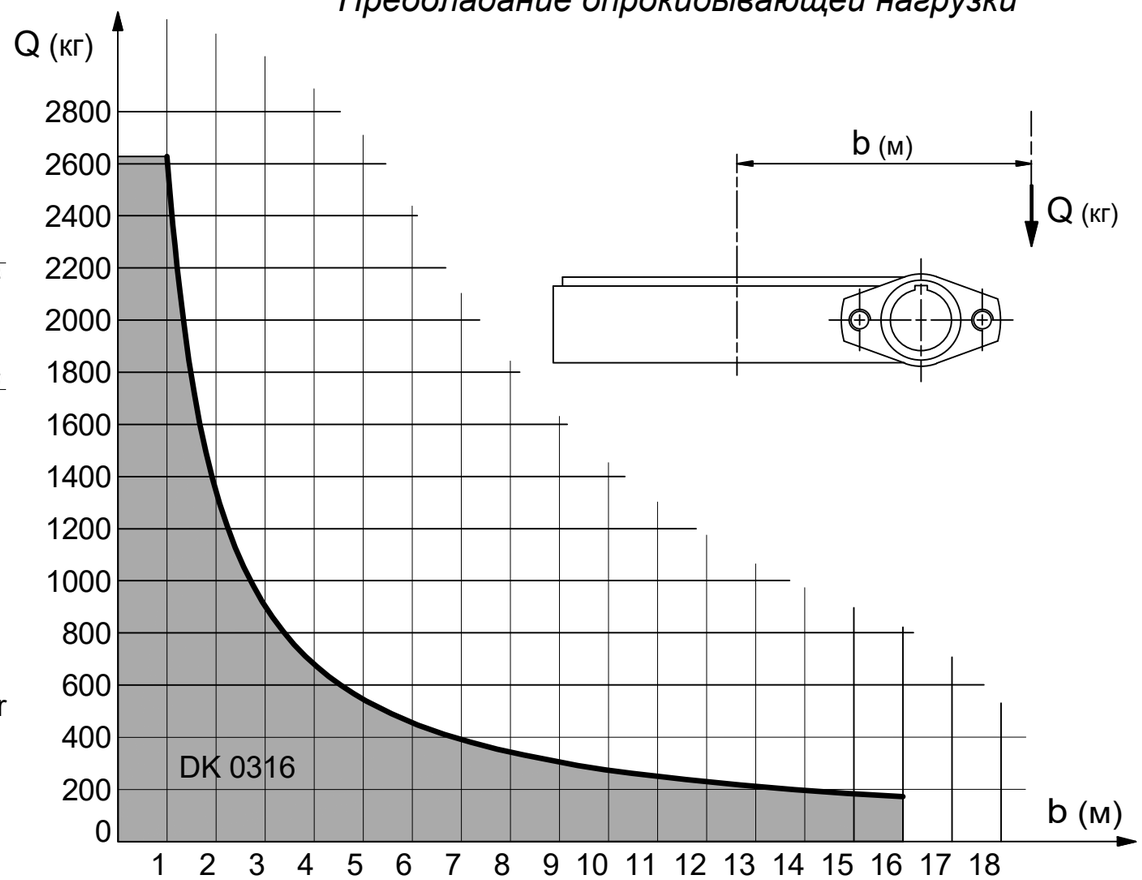

ADAMKO КОНТРОЛС

ЛИСТ ТЕХНИЧЕСКИХ ДАННЫХ
ОПОРНО-ПОВОРОТНОЕ УСТРОЙСТВО DK0316
АЛЮМИНИЕВЫЙ КОРПУС - МАНЖЕТНОЕ УПЛОТНЕНИЕ

КОД GRCDK03160 Изм. 04